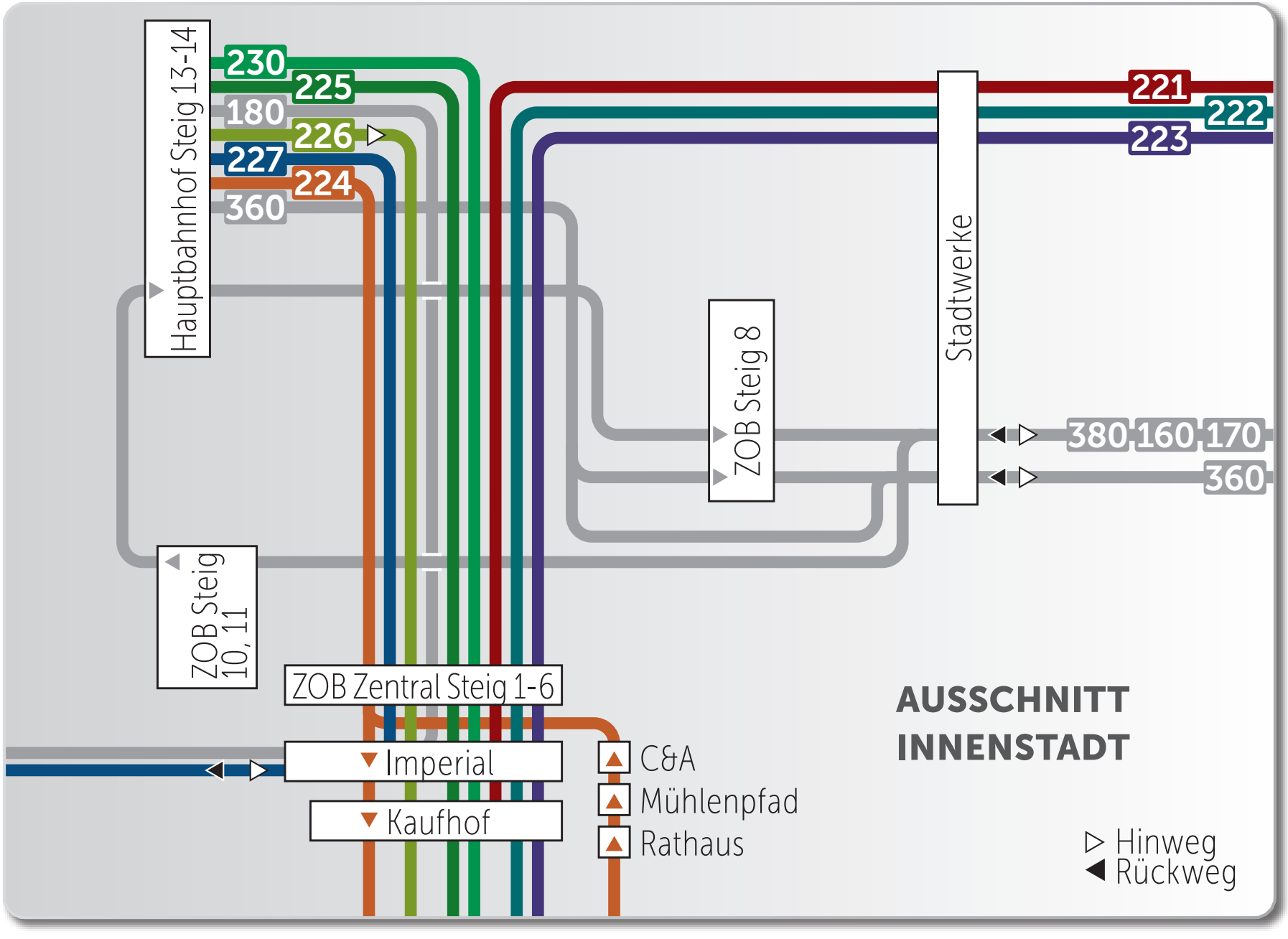
Hauptbahnhof Steig 13-14
230
225
180
226
227
224
360
221
222
223
Stadtwerke
ZOB Steig 8
380
160
170
360
ZOB Steig 10, 11
ZOB Zentral Steig 1-6
Imperial
Kaufhof
C&A
Mühlenpfad
Rathaus
AUSSCHNITT INNENSTADT
Hinweg
Rückweg